Merkki	Muutos	Pvm	Muutt.	Hyv

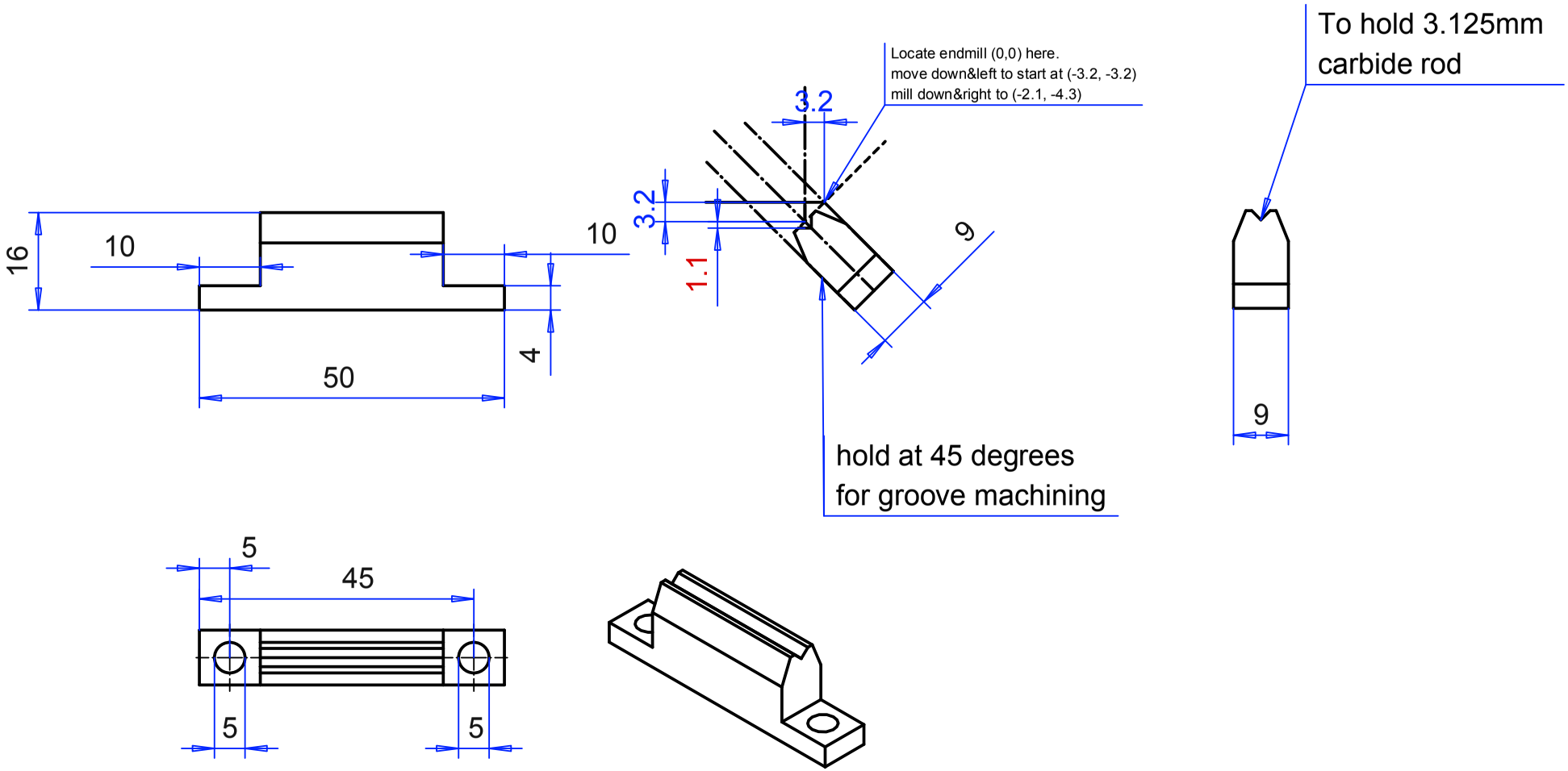

Osa	Piirustusnumero Tavaratunnus	Osan tai kokoonpanoryhmän kuvaus	Kuvaus 2	Standardi	Materiaali	Kpl	Mitat	Menekki / yksikkö	Yksikkö	Paino

Yleistoleranssit	Mittakaava 1:1	Tuote	
		Liittyy	
Massa kg		Projekti tube_clamp	
Suunn			Ent. / Uusi
Tark.			rod_mount
Hyv.			